Teber Kameba

HC900A

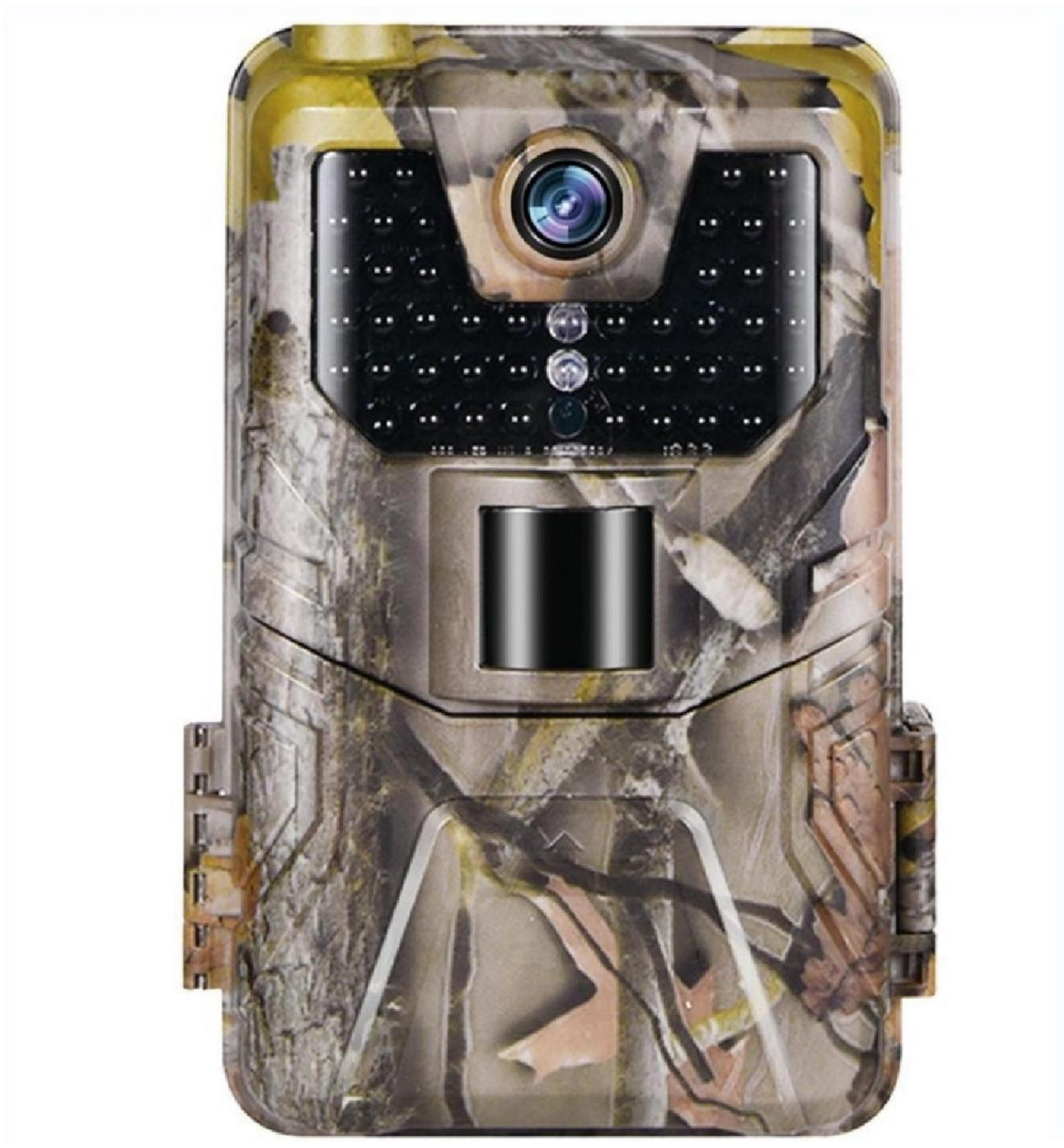

Bedienungsanleit

36M

ung

120°

2.7 km 0.3 sec.

Erfassungswinkel

Die

VIDE

Schnelle Auslösez eit

Spezifikation

Fotografische Dokumentation

Fotoauflösung	36/24/20/16/12/8/5/3/1MP
Dateiformat	JPG
Verzögerungsmodus	5 min/30 min/60 min
Modus mit mehreren Objektiven	Bis zu 9 Fotos pro Detektion
Stempel (Foto und Video)	Datum, Uhrzeit, Temperatur (C/F) und Der Mond Phase
Erfassungsmodus	Bunt am Tag, schwarz und weiß in der Nacht
Video	
Videoauflösung	2688x1520/20fps (FHD)
Dateiformat	AVI/H.264
Länge der Sequenz	Einstellbar von 10 bis Die 90er Jahre
Capture-Modus	Farbe nach Tag, Schwarz und The White of the Night

Audio

Recording Nicht zutreffend

(automatisch im Video aufgenommen)

Muster)

Der Speicher

Unterstützung	· Speicher: keine **· Externer Speicher: SD/SDHC-Karte (max. 64 GB)**

Beobachtung

Eingebauter Bildschirm	TFT 2.0 in.

Power Supply

Alkali- oder Lithiumbatterien	8xAA

Extern (3,5 x 1,5 mm Buchse) DC12V 1000mA, (6V ~ 12V)

Detektionssystem

Bewegungsmelder	Einzelne PIR
Erfassungswinkel	120°
Erfassungsbereich	25 m
Auslösegeschwindigkeit	0,3 sec.

Die Verzögerung zwischen jeder Erkennung kann von sofort bis zu 30 Minuten eingestellt werden

The Die Beleuchtung der Zeit Das

Leuchtdioden	44 Leuchtdioden
Blitzbereich	< 25 m
Exposition	Automatische Infrarot-Pegeleinstellung

Optisches Sichtfeld

120°

Abmessungen

150 mm x 100 mm x 60 mm

Empfehlungen

Betriebstemperatur -30°C bis +50°C -22°F bis +122°F)

Lagertemperatur (-40°C bis +60°C) (-40°F bis +140°F)

Unsichtbare LED mit hoher Leistung
Die Linse
Leucht dioden Indikator
Zentrale PIR Der Sensor
Verriegel ung

US
Micro SD
Menu
Die
Knöpfe
2.0
5
Pull nes
Aber t In
Plötzlich aufgetaucht
Änderung der Modalität

Installieren Sie die Batterie

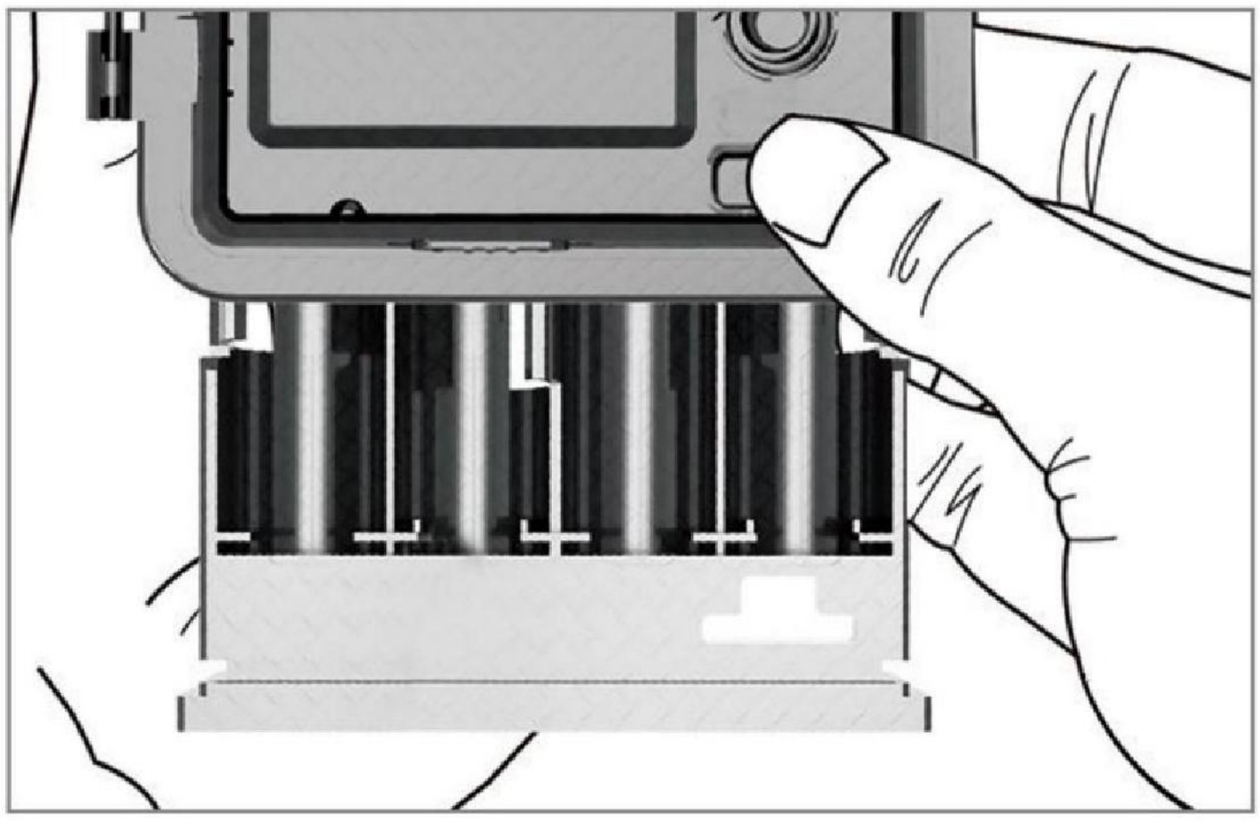

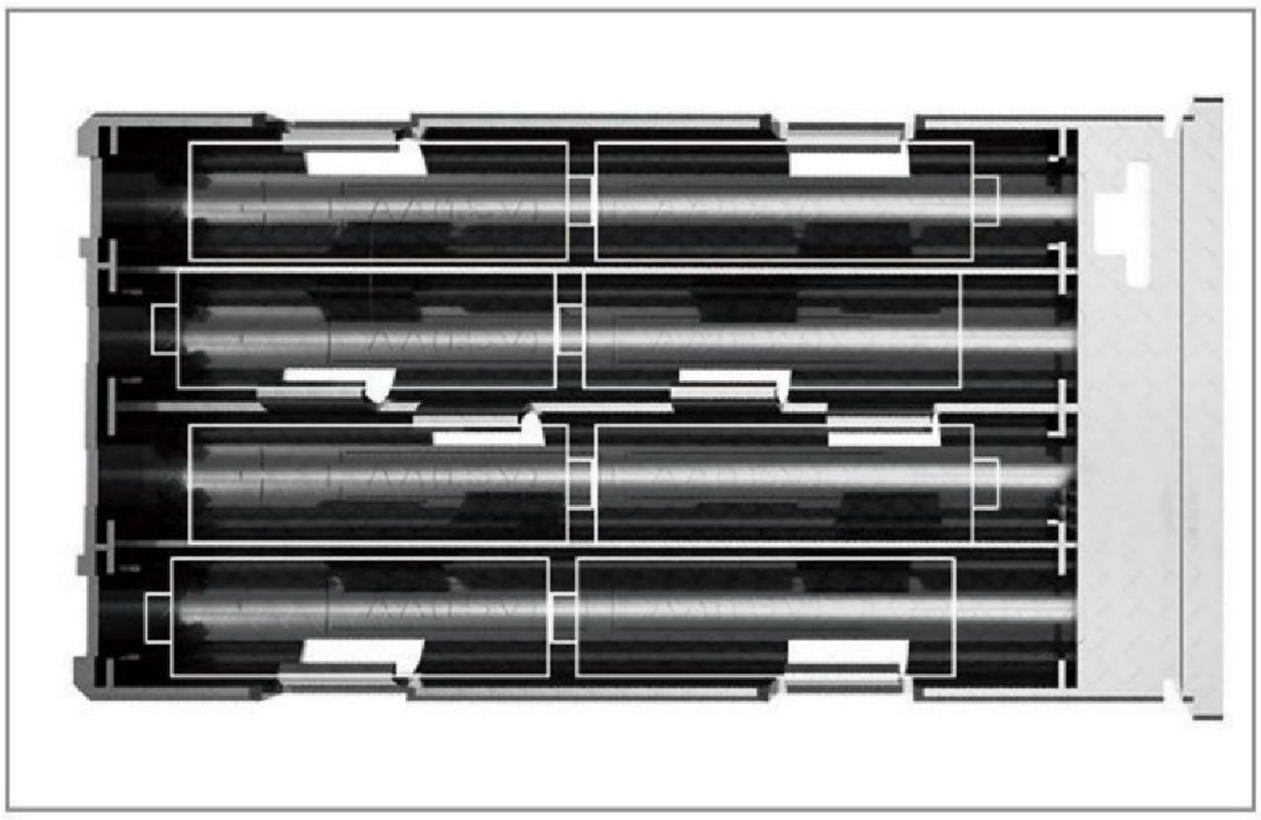

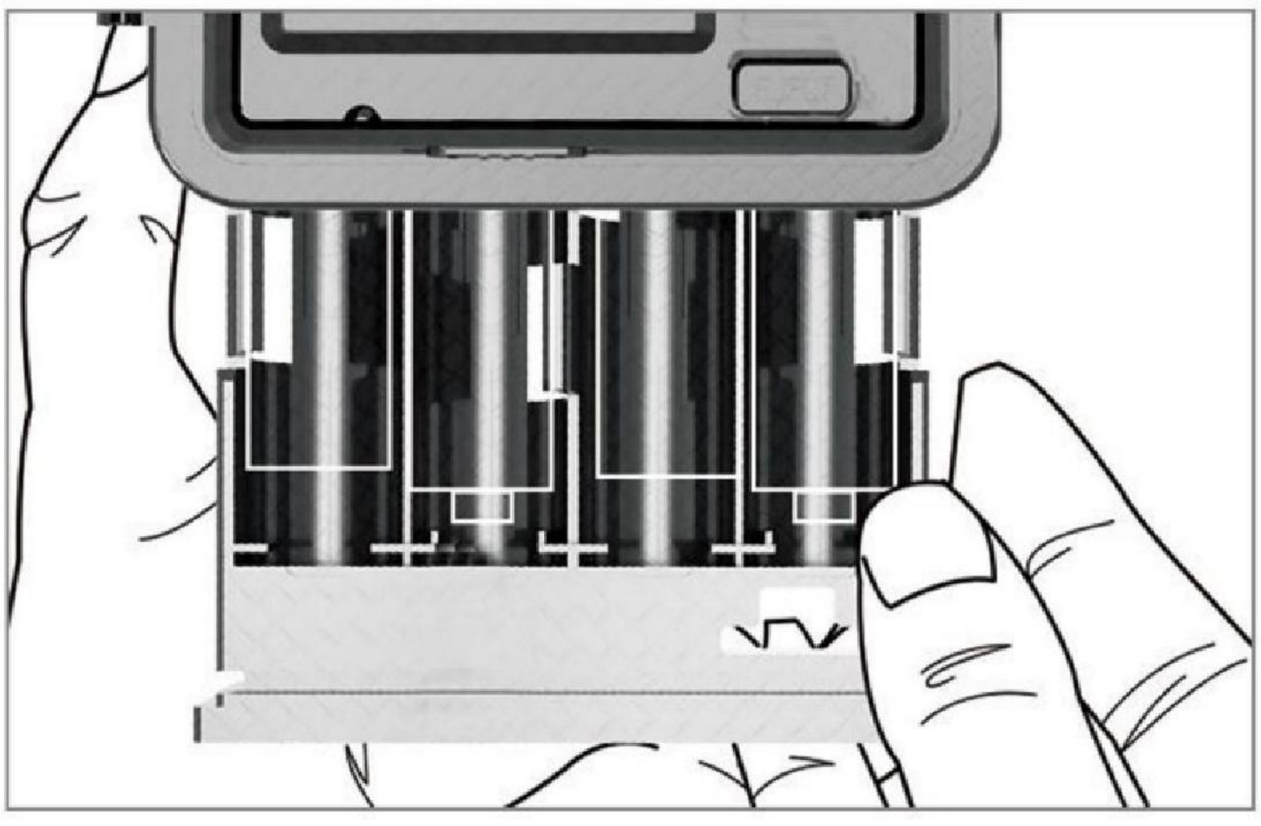

Wenn Sie AA-Alkalisch Akkumulatoren

1. Drücken Sie die Auswurftaste und der Batteriekasten wird ausgeworfen

Positive und negative

2. Einlegen der AA-Batterie
Daher, wie gezeigt,

Batteriesymbol

3. Schiebebatterie
Zurück zur Übersicht
Kameragehäuse, bis es
Sich ganz und gar dem
widmen

Schlitz an der Unterseite
Das

Hinweis: Das Einbau einer 8-AA-Batterie in die falsche Richtung kann dazu führen, dass

Batterielaustritt
Kann explodieren,

Verursacht Kamerafehler und Batterieschäden

Abteil.

Akkumulatoren Fortsetzung

Wenn Sie 12V DC v
Power Supply

1. Entfernen Sie den Gumm
Kappe an der Unterseite
Die Kamera.

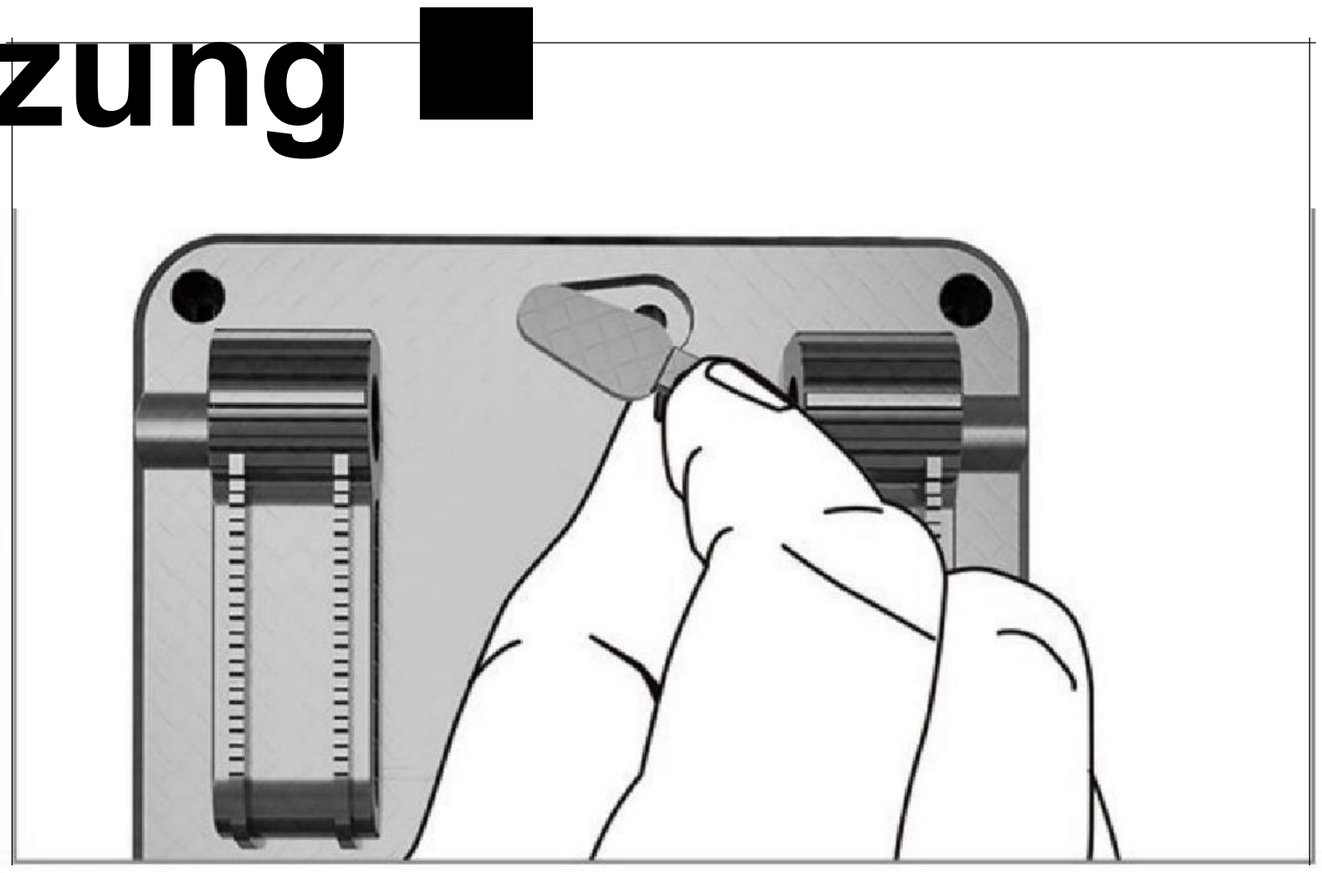

2. Verwenden Sie die Univer
Gleichstromkabel, eingeste
Optionen für den unteren P

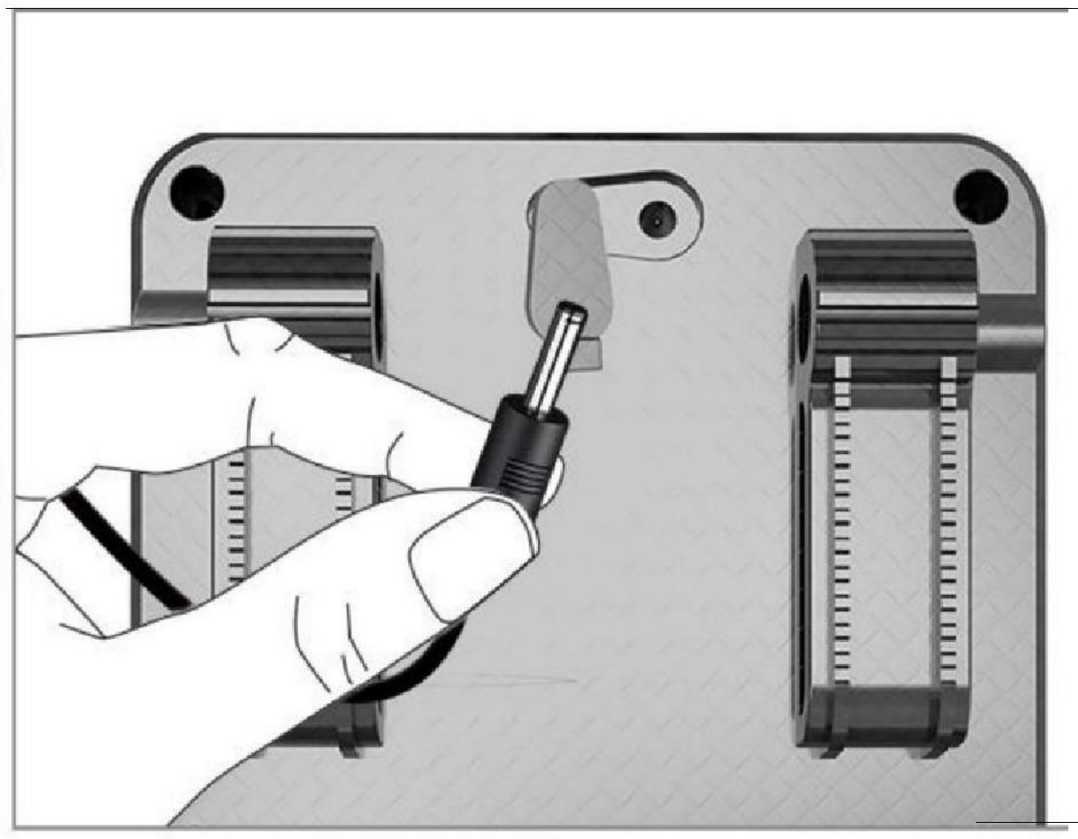

3. Wenn Sie es nicht verwe
Gummianschlussabdeckun
Die Unterseite der Kamera
Schutz für 12V DC
Universal Plugin Port.

Installation der Speicherka

Installation des MIC

Die Karten

1. Legen Sie die Micro SD-Ka
(max. 64 GB)
Kontaktlinsen mit dem Rücke
Weiter drücken Sie die
Die Micro SD-Karte sollte vers
Freiheit mit wenig

Gehe nach innen, bis du ein k

Ready to be
Dies bedeutet, dass Micro SD
Die Karte wird in der

2. Entfernen Sie die Micro SD
Karte, drücken Sie die Karte
Entfesselt nach innen.

Speicherkarte billiger
Hinweis: Wir empfehlen
High Speed Level 6 und

Die Karte kann beschädigt we
Bilder und Videos

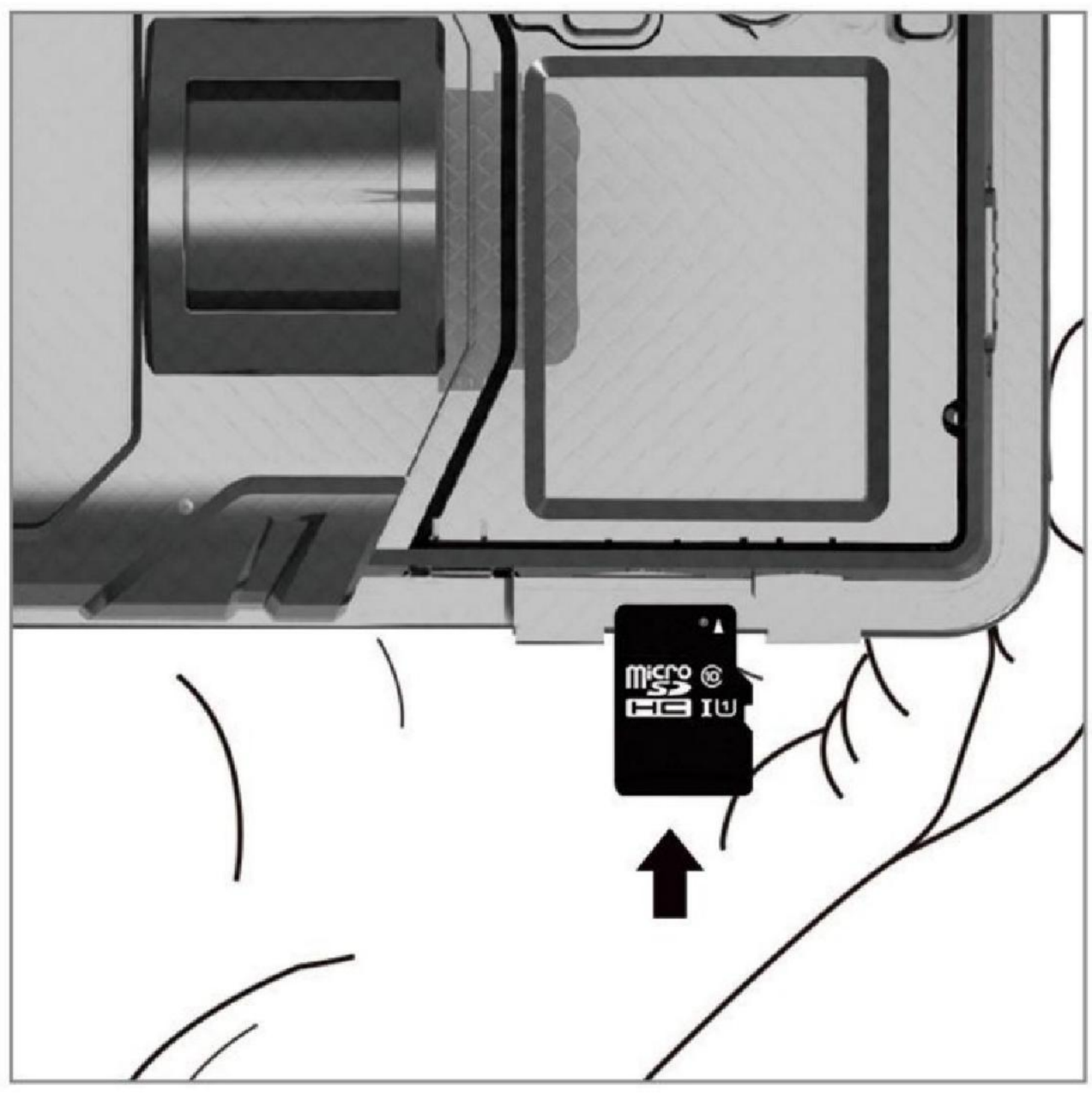

Schalten Sie die Stromversorgung ein

Schieben Sie den Netzschalter von Aus auf Test und der Kamerabildschirm schaltet ein (nicht direkt von Aus auf An)

Control Panel

Testmodus

· Drücken Sie MENU um das Systemmenü zu starten oder zu beenden.

· Drücken Sie den Auslöser, um den Auslöser manuell auszulösen. Fotos oder Videos (je nach Modus) werden aufgezeichnet und auf der Speicherkarte gespeichert.

· **Rocker mit 5 Funktionen: links, rechts, oben, unten und OK**

· Drücken Sie die rechte Maustaste, um Fotos oder Videos anzuzeigen, und drücken Sie die Up/Down-Tasten, um Bilder und Videos zu durchsuchen

· **Drücken Sie die linke Taste, um das Video zu starten und zu stoppen, und drücken Sie den Auslöser, um es**

In

In diesem Modus ist der Bildschirm ausgeschaltet und die Kamera arbeitet automatisch. Wenn das PIR eine Bewegung erkennt, wird eine Erfassung durchgeführt.

Die Parameter

Fotoauflösung	36/24/20/16/12/8/5/3/1MP
Videoauflösung	1520/1080/720/480/VGA
Erfassungswinkel	Bis 120°
Erkennungsdistanz	25 m/75fft
Komplementäre LED-Wellenlänge	940nm (kein Glühen)
Anzahl der ergänzenden LEDs	44 Stück
Auslösezeit	0,3 sec.
Grad der Wasserdichtigkeit	IP67
Betriebstemperatur	-4F-160F
Art der Speicherkarte	Bis zu 64G TF-Karten (Klasse 10)
Art der Stromversorgung	Batterie/extern
Typ der Batterie	AA Batterien
Betriebsspannung	12V
Externe Stromversorgung	DC 12V
Standby-Zeit	Bis zu 6 Monate
Fotoformat	JPEG-Format
Video Format	Avey
Bildschirmgröße	2.0 in.
Abmessungen	150 × 100 × 60 mm
Das Gewicht	0,38 kg

Funktionsweise

Das Modell	Sie können wählen, ob Sie arbeiten möchten Das Modell	Foto (Standard) VIDEO Fotos und Videos
Fotos Auflösung	Sie können zwischen verschiedenen Fotos wählen Auflösung	36MP 24MP 20MP 16MP 12MP 8MP 5 Megapixel 3 Megapixel 1MP
Fotoserie	Sie können die Anzahl der Fotos einstellen Wenn die Kamera startet	1 photo Default) 2 Fotoserie 3 Fotoserie 10 Fotoserie
VIDEO Die Lösung	Sie können zwischen verschiedenen Videos wählen Parser	2688 * 1520P (Default) 1920*1080P 1280 * 720P 848 * 480P 720*480P 640 * 480P
VIDEO Länge	Sie haben die Wahl zwischen VIDEO	3 Sekunden Bis 10 Minuten.
Audio Record	Sie können entscheiden, ob Sie Kamera, die Ton aufzeichnet	On (Default) Closed
Projektilverzögerung	Zeitintervall zwischen den einzelnen Trigger (1)	5 Sekunden (Default) To Maximal 60 Minuten.

Die Seite Sport Der Sensor	Sie können ein-/ausschalten Lateraler Bewegungssensor	On/Off
Sensitivität Sport Der Sensor	You can adjust Bewegungserkennungssensor	Niedrig Middle (Default) Hoch
Ziele Record Zeit (2)	Sie können die Kamera so einstellen, dass sie Aufzeichnungen zwischen bestimmten Zeiträumen	Open (to set Der Zyklus Closed (default)
Zeit Ausfall	Setzen Sie den Verzögerungsmodus und Die Länge der Verzögerung.	On/On Closed (default)
Sprachen	Verschiedene Sprachen einstellen	English (De Fallut), Deutsch, Danske, Suomi, Svenska, Spanisch, Frankreich, Litagliano Niederlande, Portugiesisch
Die Unendlichkeit Capture	Wenn der endlose Erfassungsmodus eingeschaltet ist, dann Die Kamera kann die Aufnahme nicht stoppen Wenn die Speicherkarte voll ist, aber Die ältesten Videos werden gelöscht oder Aufgenommene Fotos aufbewahren Kontinuierlich	In Closed (default)

Uhrzeit und Datum	Legen Sie die Uhrzeit und das Datum fest. Sie können Wählen Sie auch das Zeitformat (24 Stunden) Oder 12 Stunden) und wählen Sie das Datum Format (Tag/Monat/Jahr) Jahr/Monat/Tag oder Monat/Tag/Jahr)	Zeit und Datum einstellen Offizielle Uhrzeit Datumsformat

Fotos Das Siegel	Wählen Sie, ob Sie Zeit haben Das Datum auf dem Foto.	Zeit Datum (&) (Default) Datum Closed
Password Schutz	Legen Sie ein Passwort fest, um Ihre Die Kamera	In Closed (default)
Das Format Die Erinnerung Die Karten	Entscheiden Sie sich mit Vorsicht! Ihr würdet nicht abgesondert haben Verlust aller Daten im Speicher Karte, wenn Sie sich entscheiden, es zu formatieren	Ja. No (Default)
Seriennummer	Setup camerg (3)	In Closed (default)
Reset Setup	Setzen Sie alle Einstellungen auf Original Setup	Ja. No (Default)
Auflage	Systemversion	

(1) Zum Beispiel stellen wir eine Videolänge von 1 Minute und eine Aufnahmeverzögerung von 30 Sekunden ein. Wenn die Kamera ein Tier erkennt, beginnt sie mit der Aufnahme eines 1-Minuten-Videos. Die Kamera erkennt jedoch nicht kontinuierlich. Sobald das Video fertig ist, wird es von der Kamera nicht sofort erkannt. Um Akku zu sparen, wird es 30 Sekunden nach der Videowiedergabe erneut erkannt.

(2) Die "Zielaufzeichnungszeit" entspricht einem Timer. Die Kamera funktioniert nur

Innerhalb des festgelegten Zeitraums.

(3) Wenn Sie mehrere Kameras gleichzeitig verwenden und erkennen möchten, welche Kamera welche Fotos und Videos aufgenommen hat, hilft Ihnen das Setzen einer Seriennummer. Die Seriennummer wird in der rechten unteren Ecke des Fotos oder Videos angezeigt.

Kamera-

Wenn Sie alle Einstellungen abgeschlossen haben, schieben Sie in den "On"-Modus und nach 5 Sekunden rotem Blitz startet die Kamera

Die Arbeit

· Hinweis: Wenn sich die Kamera im "Ein"-Modus befindet, sind die Kameraanzeige und das Bedienfeld nicht verfügbar. Sie müssen den Schalter zurück in den" Test"-Modus schieben, um eine Vorschau der Fotos zu erhalten.

Troubleshooting

Die Kamera hat das interessierende Objekt nicht erfasst

· Überprüfung der PIR-Empfindlichkeit. Stellen Sie den Sensor für warme Umgebungsbedingungen auf "niedrig" und für kaltes Wetter auf "hoch" ein.

· Versuchen Sie, Ihre Kamera an einem Ort ohne Wärmequelle zu platzieren.

· Wenn Sie die Kamera in der Nähe des Wassers platzieren, wird in einigen Fällen kein Motiv in dem von der Kamera aufgenommenen Bild angezeigt.

· Richten Sie die Kamera so weit wie möglich auf den Boden.

· Versuchen Sie, die Kamera auf ein stabiles und unbewegliches Objekt zu stellen, d.h. Großer Baum.

· In der Nacht kann der Bewegungsmelder Situationen außerhalb des Infrarotbereichs erkennen und die Entfernungseinstellung durch Anpassen reduzieren Sensorempfindlichkeit.

· Der Sensor wird durch Sonnenaufgang oder Sonnenuntergang ausgelöst. Die Kamera sollte neu positioniert werden.

· Wenn sich ein Mensch/Tier schnell bewegt, kann es sich entfernen

Das Sichtfeld der Kamera vor der Aufnahme. Mobile Kamera

Lehnen Sie sich zurück oder leiten Sie die Kamera um.

Die Kamera stoppt die Aufnahme von Bildern

· Stellen Sie sicher, dass die Speicherkarte genügend Speicher hat

Speicherplatz. Wenn die Karte voll ist, stoppt die Kamera die Aufnahme des Bildes.

· Überprüfen Sie den Akku und stellen Sie sicher, dass die verbleibende Leistung der Alkaline, NiMH oder AA Lithium Batterie für die Kamera ausreicht

Die Arbeit

· Stellen Sie sicher, dass sich der Netzschalter der Kamera in der "Ein"-Position befindet und nicht im" Aus "oder" Test"-Modus.

- Bitte formatieren Sie die Speicherkarte bei der ersten Verwendung oder wechseln Sie zu einer anderen Speicherkarte

Nachtsichtblitzbereich entspricht nicht den Erwartungen

· 4 AA-Batterien unterstützen die Nachtsichtfunktion der Kamera nicht, bitte 8 AA-Batterien installieren Für eine längere Batterielebensdauer

· Stellen Sie sicher, dass der Akku voll aufgeladen ist oder genügend Restladung vorhanden

· Hochwertige 1,5 V NiMH oder Lithium wiederaufladbare AA-Batterien bieten bessere Infrarotblitze
Reichweite als Alkaline-Batterien.

· Um die Genauigkeit und Qualität von Nachtbildern zu gewährleisten, versuchen Sie, die Kamera in einer dunklen Umgebung zu installieren
Offensichtliche Lichtquelle.

· Um die Genauigkeit und Qualität der Nachtbilder zu gewährleisten, installieren Sie die Kamera in einer dunklen Umgebung ohne offensichtliche Lichtquelle;

· Bestimmte Umgebungen (z. B. Bäume, Mauern, Böden, etc.)
Im Blitzbereich erhalten Sie bessere Nachtbilder; Bitte richten Sie die Kamera nicht auf ein vollständig offenes Feld
Es gibt nichts in der Reichweite eines Infrarotblitzes, das den Blitz reflektieren könnte, genau wie wenn

man nachts mit einer Taschenlampe den Himmel beleuchtet, man kann nichts sehen, ebenso wenig wie die Kamera.

ZUSAMMENARBEIT

Wir sind zuversichtlich und stolz auf unsere Produkte und halten immer unser Versprechen an unsere Kunden
Die Garantiebedingungen und Leistungen sind nachfolgend aufgeführt. Basierend auf einem strengen Qualitätskontrollsystem bieten wir allen Kunden zunächst eine langfristige, begrenzte Garantie von einem Jahr.

Unsere Produkte werden für einen Zeitraum von einem Jahr ab dem ursprünglichen Kaufdatum ohne Garantie auf Material- und Verarbeitungsfehler geliefert. Im Falle eines Mangels werden wir in unserem
Soweit gesetzlich zulässig

(1) kostenlose Reparatur des Produkts mit neuen oder renovierten Teilen;
(2) Ersetzen Sie das Produkt durch ein neues oder renoviertes Produkt mit gleichwertiger Funktionalität.

Diese Garantie deckt nicht Missbrauch, Unfälle, Änderungen, die keine Sachmängel sind oder anderweitig
Und die Verarbeitung. Diese Garantie umfasst nur Fehler, die unter normalen Umständen auf Material- oder Verarbeitungsfehler zurückzuführen sind
Use. Um den Garantie-Service zu erhalten, kontaktieren Sie uns, um die Art des Problems zu bestimmen, und

senden Sie dann das Produkt gemäß der Garantie zurück (mit schriftlichen Anweisungen)
Probleme und gedruckte Muster) zur Reparatur oder zum Austausch.